כל העבודות יהיו לפי חוק התכנון והבניה
והתקנים השראליים התקפים, במידה ושו סתירה בין החוק
לתכנית יש להודיע למתכנן ולקבל הנחיותיו בנושא.
המבצע אחראי לבדיקת המידות ולהתאמתן באתר,
ועליו להודיע למתכנן על כל טעות או אי התאמה.
אין לקבוע מידות על ידי במדידה בשרטוט.
כל התכניות הן רכושו הפרטי של המתכנן,
ואין לעשות בהן כל שימוש ללא אישורו בכתב.

תמצה

מס'	תאריך	תוכן השינוי	שם
1	10.03.17	הוספת תוכנית	יום -

תאריך	מהדורה שניים
10.03.17	1

הערות

1. תוכנית זו יש לקרוא בצמוד לתוכניות כלל האגפים בפרויקט הנכנ.
2. בכל סתירה של סתירה בין תוכנית זו לכל תוכנית אחרת יש לפנות האדריכל לפתרון הסגה.

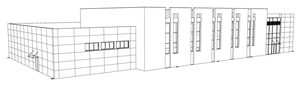

דוד קנפו תגית כליומר
אדריכלים ובני ערים
www.kkarc.com
קריביב 14, ת"א 64730 | קריית ספר 20, חיפה 34676
טל': 03-5624262 | טל': 04-8243147
פקס: 03-5628262 | פקס: 04-8255466
email: tlv@kkarc.com | email: haifa@kkarc.com

פרויקט: קריית הכפאות הארצית הראשון לציון אולם ספורט ומתחם

צוות:

מס' גרסה: A-611

תוכן גרסה: **רשימת עבודות נגרות**

דגשון	ראשוני	לפקבה	לביצוע	קנ"מ:
		●		1:50

תאריך:	תאריך פקודה:	גודל גרסה:	מהדורה:
10.03.2017	10.03.2017	750 X 900	1

מעדכן אחרון:	אדריכל אחראי:	קוד פרויקט:	שם קובץ:
תל אביב	אופיר אורן	13-20	RLFC-Sport_Corp_01.dwg

אדריכלות

דוד קנפו תגית כליומר
אדריכלים ובני ערים
www.kkarc.com

סמן בתכנית: —

תאריך מהדורה: 10.03.2017 / —

תאר גרפי

חוכן הגרפי: **רשימת נגרות**

עבודה מס': 13-20

אדריכל אחראי: אופיר אורן

מס' גרסה: A-621

הערות כלליות לרשימת נגרות

1. כל העבודות יהיו לפי חוק התכנון והבניה והתקנים השראליים התקפים, במידה ושו סתירה בין החוק לתכנית יש להודיע למתכנן ולקבל הנחיותיו בנושא.
2. יש למדוד את הפתחים באתר הבנין לפני תחילת ביצוע. המבצע אחראי לבדיקת המידות ולהתאמתן באתר.
3. כל כיווני הפתיחה יהיו לפי תכניות עבודה אדריכליות ולפי תקני הבטיחות.
4. המשקופים יהיו מפח פלדה מגולוון בעובי 2 מ"מ הכנפיים בעובי כללי של 45 מ"מ אלא עם ציוון אחרת.
5. הצביעה תהיה לפי המצויין ברשימות ובמפרט הטכני. העבודה כוללת הכנת האלמנטים לצביעה, כולל הסרת חלודה ושומן.
6. לכל הדלתות יהיו מעצורי רצפה לפי רשימה או המפרט הטכני.
7. הפרזול יהיה מהתוצרת המצויינת ברשימות או במפרט או שע, באישור האדריכל.
8. הזיגוג יהיה מזכוכית לפי תקן שראלי.
9. העבודה כוללת אספקה והרכבה של כל האלמנטים המפורטים ברשימה כולל כל אביזרי הפרזול, אוטומים, חיבורים, משקופים עוורים או כל חומר גמר אחר. (כמפורט ברשימה או לפי המפרט הטכני)
   - הכל קומפלט ומוכן לשימוש.
10. בכל המקרים שבהם צויין כי ניתן לספק מוצר שע, המוצר הנ"ל יהיה יותנה באישור האדריכל.

פרויקט: קריית הכפאות הראשל"צ אולם ספורט ומתחם

קנ"מ: —

שם קובץ: RLFC-Sport_Corp_01.dwg

גרסה: ראשי ☐ מסרון ■ ביצוע ☐

דוד קנפו תגית כליומר
אדריכלים ובני ערים
רח' קרליבך 14, ת"א 64730
טל': 03-5624262 פקס: 03-5628262
www.kkarc.com

סמן בתכנית: J-101

תאריך מהדורה: 10.03.2017 / —

תאר גרפי

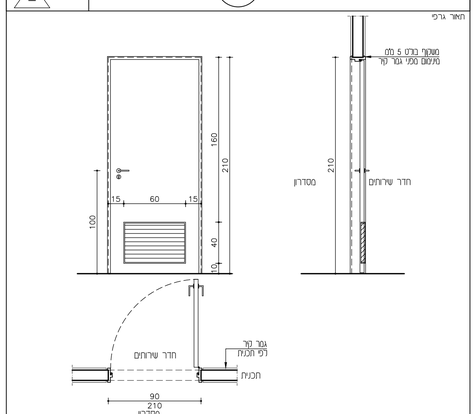

תאר	דלת עץ חד כנפית + מסגת אוזר עם חריס רפפות עץ + ידית אחיזה לבנים מפלבנים לפי תי 1918	מקום	כמות
	חוצרת מפעלי עץ כרמאל או שע		
מתאה	כנף אחת מתאה צד החוצה	קוסת קרטון	
סדרה	910-90 מ"מ נמתה בעיס - מתח מעבר 80 מ"מ רפפות	שלחי נכנס	2
מטלוף	תאר: מאוזן מה מאוזן לפי מרס בחברת II		
גבר	צבע מסרכלן על שכבת יסוד לפי מפרט. גוון לפי בחירת האדריכל		
כנף	מנס עם גוונ בהנף הכנף + מלא עם 1008 + חריס רפפה מנוע עם מנס גוונ בהקף		
	גבר: צינק מרכאלה מעוג צינ הדרה + מרוב עע לפי מרס גוון רפפה תאים בגוון הכנף		
פרזול	דגם "8016 2S תוצרת "DORMA" גבר "STAIN" אי שע באישור האדריכל		
	+ רוזטה דגם "6500 2L תוצרת "DORMA" תאים ירידת		
מעגל	דגם "151 תוצרת "DORMA" + נגדי אי שע באישור האדריכל		
	צילינדר דגם "1U תוצרת "DORMA" + רוזטה דגם "661Z 2L תוצרת "DORMA" תאים ירידת		
צירים	3 צירי פרסר נסתרים "5050" תוצרת "DORMA" אי שע באישור האדריכל		
מעצר	מעצר רצפה ריתוכה דגם "05905 ST 160' תוצרת "DORMA" אי שע באישור האדריכל		
מחזה	קרף + בית מחזה ש ראשר דגם עי האדריכל		
הערות	כשוי מתחה ראה תכנית אדריכלית.		
	הרכבת הדלת מתאת בטמדתה בכל התקנים הנדרשים ובהגדרת המפרט	סתיב	2

פרויקט: קריית הכפאות הראשל"צ אולם ספורט ומתחם

קנ"מ: 1:25

שם קובץ: RLFC-Sport_Corp_01.dwg

גרסה: ראשי ☐ מסרון ■ ביצוע ☐

דוד קנפו תגית כליומר
אדריכלים ובני ערים
רח' קרליבך 14, ת"א 64730
טל': 03-5624262 פקס: 03-5628262
www.kkarc.com

סמן בתכנית: J-102

תאריך מהדורה: 10.03.2017 / —

תאר גרפי

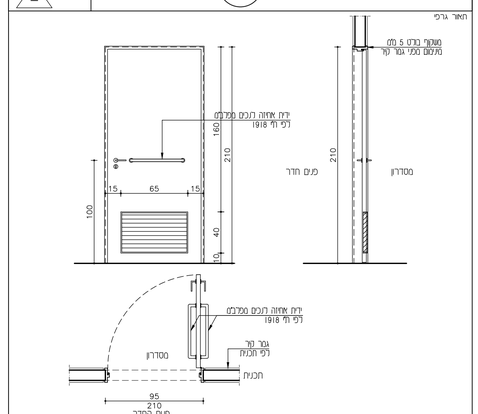

תאר	דלת עץ חד כנפית + מסגת אוזר עם חריס רפפות עץ + ידית אחיזה לבנים לפי תי 1918	מקום	כמות
	חוצרת מפעלי עץ כרמאל או שע		
מתאה	כנף אחת מתאה צד החוצה	קוסת קרטון	
סדרה	910-90 מ"מ נמתה בעיס - מתח מעבר 80 מ"מ רפפות	שלחי נכנס	2
מטלוף	תאר: מאוזן מה מאוזן לפי מרס בחברת II		
גבר	צבע מסרכלן על שכבת יסוד לפי מפרט. גוון לפי בחירת האדריכל		
כנף	מנס עם גוונ בהנף הכנף + מלא עם 1008 + חריס רפפה מנוע עם מנס גוונ בהקף		
	גבר: צינק מרכאלה מעוג צינ הדרה + מרוב עע לפי מרס גוון רפפה תאים בגוון הכנף		
פרזול	דגם "8016 2S תוצרת "DORMA" גבר "STAIN" אי שע באישור האדריכל		
	+ רוזטה דגם "6500 2L תוצרת "DORMA" תאים ירידת		
מעגל	דגם "151 תוצרת "DORMA" + נגדי אי שע באישור האדריכל		
	צילינדר דגם "1U תוצרת "DORMA" + רוזטה דגם "661Z 2L תוצרת "DORMA" תאים ירידת		
צירים	3 צירי פרסר נסתרים "5050" תוצרת "DORMA" אי שע באישור האדריכל		
מעצר	מעצר רצפה ריתוכה דגם "05905 ST 160' תוצרת "DORMA" אי שע באישור האדריכל		
מחזה	קרף + בית מחזה ש ראשר דגם עי האדריכל		
הערות	כשוי מתחה ראה תכנית אדריכלית.		
	הרכבת הדלת מתאת בטמדתה בכל התקנים הנדרשים ובהגדרת המפרט	סתיב	2

פרויקט: קריית הכפאות הראשל"צ אולם ספורט ומתחם

קנ"מ: 1:25

שם קובץ: RLFC-Sport_Corp_01.dwg

גרסה: ראשי ☐ מסרון ■ ביצוע ☐

דוד קנפו תגית כליומר
אדריכלים ובני ערים
רח' קרליבך 14, ת"א 64730
טל': 03-5624262 פקס: 03-5628262
www.kkarc.com

סמן בתכנית: J-103

תאריך מהדורה: 10.03.2017 / —

תאר גרפי

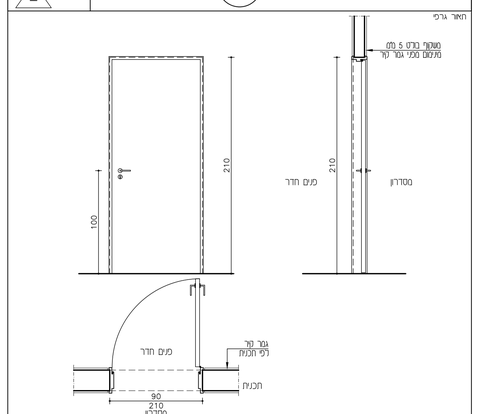

תאר	דלת עץ חד כנפית	מקום	כמות
	חוצרת מפעלי עץ כרמאל או שע		
מתאה	כנף אחת מתאה צד החוצה		
סדרה	910-90 מ"מ נמתה בעיס	קוסת קרטון	3
מטלוף	תאר: מאוזן מה מאוזן לפי מרס בחברת II	קוסת א	4
גבר	צבע מסרכלן על שכבת יסוד לפי מפרט. גוון לפי בחירת האדריכל	קוסת גג	—
כנף	מנס עם גוונ בהנף הכנף + מלא עם 1008 + חריס רפפה מנוע עם מנס גוונ בהקף		
	גבר: צינק מרכאלה מעוג צינ הדרה + מרוב עע לפי מרס גוון רפפה תאים בגוון הכנף		
פרזול	דגם "8016 2S תוצרת "DORMA" גבר "STAIN" אי שע באישור האדריכל		
	+ רוזטה דגם "6500 2L תוצרת "DORMA" תאים ירידת		
מעגל	דגם "151 תוצרת "DORMA" + נגדי אי שע באישור האדריכל		
	צילינדר דגם "1U תוצרת "DORMA" + רוזטה דגם "661Z 2L תוצרת "DORMA" תאים ירידת		
צירים	3 צירי פרסר נסתרים "5050" תוצרת "DORMA" אי שע באישור האדריכל		
מעצר	מעצר רצפה ריתוכה דגם "05905 ST 160' תוצרת "DORMA" אי שע באישור האדריכל		
מחזה	מחזר עלים דגם "83 TS תוצרת "DORMA" אי שע באישור האדריכל		
מחזה	קרף + בית מחזה ש ראשר דגם עי האדריכל		
הערות	כשוי מתחה ראה תכנית אדריכלית.		
	הרכבת הדלת מתאת בטמדתה בכל התקנים הנדרשים ובהגדרת המפרט	סתיב	7

פרויקט: קריית הכפאות הראשל"צ אולם ספורט ומתחם

קנ"מ: 1:25

שם קובץ: RLFC-Sport_Corp_01.dwg

גרסה: ראשי ☐ מסרון ■ ביצוע ☐

דוד קנפו תגית כליומר
אדריכלים ובני ערים
רח' קרליבך 14, ת"א 64730
טל': 03-5624262 פקס: 03-5628262
www.kkarc.com

סמן בתכנית: J-201

תאריך מהדורה: 16.09.2015 / 1

תאר גרפי

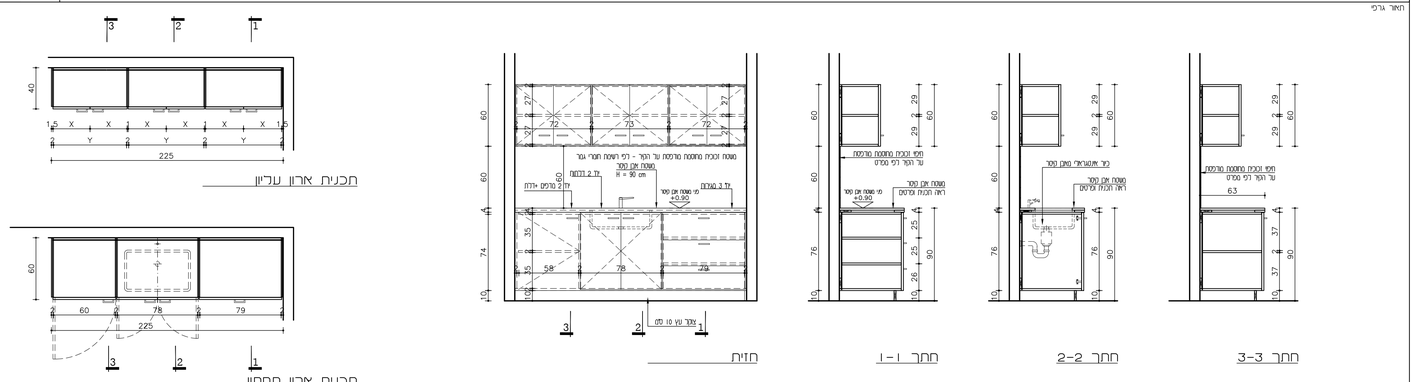

סוג פריט	ארון מטבח כולל יחידה תחתונה עם מגירות ודלתות יחידה עליונה עם דלתות ומטפח אבן מסוג אבר	מקום	כמות
מתאה	לפי שרטוט	קוסת א	
סדרה	ארון תחתון 225+60+90 מ"מ	מבואה	1
	ארון עליון 225+40+60 מ"מ		
ארון	עץ	דיפוח עץ סנדוויץ 20 מ"מ	
	גבר	פנים וחוץ: צינק מרכאלה בגוון לפי רשימת חומרי גבר	
דלת	עץ	דיפוח עץ סנדוויץ 20 מ"מ	
	גבר	פנים וחוץ: צינק מרכאלה בגוון לפי רשימת חומרי גבר	
מגירות	גבר	פנים וחוץ: צינק מרכאלה בגוון לפי רשימת חומרי גבר	
פרזול	מסדרה	דגם 82 של "אפל" אי שע באישור האדריכל	
מגירות	ידית	המסגר דגם "יוסף גבר נקבר מובדש אי שע באישור האדריכל	
פרזול	צירים	דגם 0 MS15 של "אפל" אי שע באישור האדריכל	
דלתות	ידית	המסגר דגם "יוסף גבר נקבר מובדש אי שע באישור האדריכל	
שים	מטבח אבן קיסר מעודכן כיור אינוקראיר בגוון לפי רשימת חומרי גבר 225+53 מ"מ		
חפץ קיר	זכוכית מחוסמת בעובי 6 מ"מ מודפסת בגוון בהתכלס לפי בחירת האדריכל מרכבת בהתכנה 225+60 מ"מ		
הערות	הרכבת הדלתות מותנית בעמידתן בכל התקנים הנדרשים ובהגדרת המפרט	סתיב	1

פרויקט: קריית הכפאות הראשל"צ אולם ספורט ומתחם

קנ"מ: 1:25

שם קובץ: RLFC-Sport_Corp_01.dwg

גרסה: ראשי ☐ מסרון ■ ביצוע ☐

דוד קנפו תגית כליומר
אדריכלים ובני ערים
רח' קרליבך 14, ת"א 64730
טל': 03-5624262 פקס: 03-5628262
www.kkarc.com